Rescue equipment

Holmatro

Practical Cutting Techniques

Vágási technikák a gyakorlatban

holmatro
mastering power

Vágási technikák a gyakorlatban - Bevezető

A jelen kiadvány célja, hogy segítse a mentésben résztvevőket a megfelelő vágási technika elsajátításában a Holmatro NCT II™ vágószerszámaira vonatkozóan, mind a gyakorlati képzés, mind a gépjárműből történő kimentés során. Az alábbiakban részletezett egyszerű lépések követésével biztonságosabb, gyorsabb és egyszerűbb a mentés, ugyanakkor megnő a felszerelés élettartama azáltal, hogy nagymértékben csökken a rongálódás lehetősége.
Különböző technikákat tekintünk át, pl. körülfogó és bemetsző vágások, illetve a gépjárműben található zsanérok kezelésének lehetőségeit.
A tájékoztatóban található információkat a helyi szabványos eljárásmódokkal összhangban kell alkalmazni, és ha bármi kétség merülne fel, állásfoglalást kell kérni az oktató központtól.

Biztonság

Fontos
Munkavégzés közben mindig viseljük az egységünk által előírt megfelelő egyéni védőfelszerelést!

Minimumkövetelmény

- Teljes tűzoltó / műszaki mentő védőruházat
- Vágásbiztos védőkesztyű
- Védőbakancs / védőcsizma
- Sisak sisakrostéllyal
- Védőszemüveg

Vágási alapelvek – körülfogó vágások

- Vágás előtt mindig távolítsuk el a jármű belső borítását!
- Mindig törekedjünk arra, hogy 90°-os szögben vágjunk!
- Vágás során mindig biztosítsuk a szerszám szabad mozgását!
- Vágás során sose engedjük, hogy a tömlő/csatlakozó érintkezzen a járművel!
- Ha a szerszám nem tud szabadon mozogni, át kell helyezni!
- Mindig figyeljük a pengecsúcsokat, hogy legyen elegendő helyük az előre történő mozgáshoz!

A B oszlop belső borítását eltávolítjuk, így az oszlopot felfedjük vágás előtt

Eltávolítjuk a belső borítást az A oszlop alsó részén a vágás megkezdése előtt

A belső borítások eltávolítása lehetővé teszi a legbiztonságosabb vágási terület behatárolását. Be kell azonosítanunk a légzsák felfújó szerkezeteket és a biztonsági övfeszítőket, és ezeket el kell kerülnünk a vágás során!
A belső borítás eltávolításával a megerősített részek pontos helyét is meg tudjuk határozni. Felfedhetünk olyan jelentős szerkezeti elemeket, mint a biztonsági öv horgonycsavarjai, vagy a magasság szabályozó sínek, így a vágószerszámot ezektől távol pozícionálhatjuk, ami gyorsabb és könnyebb vágást eredményez.
Emlékeztető: a belső burkolatot nem kell teljes egészében eltávolítani, csak annyira, hogy biztonságosan tudjunk vágni.

A B oszlop vágása

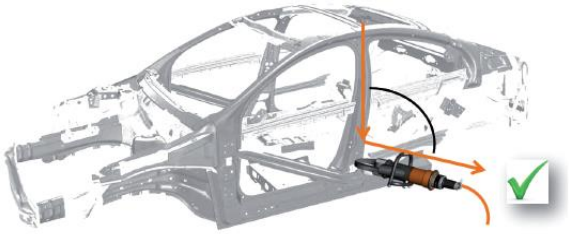

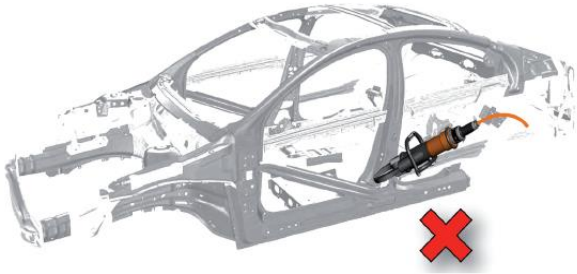

A szerszámot 90°-ban helyezzük a járműhöz

Oszlopok vágása – körülfogó vágások

A szerszámot 90°-ban helyezzük a járműhöz

Alternatív megoldások

Vágási alapelvek – bemetsző vágások

Az A és B oszlopba történő tehermentesítő vágásokhoz általában BEMETSZŐ vágásokat végzünk. Az ilyen típusú vágásoknál nagy figyelemmel és körültekintéssel kell lennünk a szerszám kezelésére. Biztosítanunk kell a következőket:

- Legyen elegendő hely a szerszám szabad mozgásához, a munkahenger ne érintkezzen a jármű semmilyen részével!
- Mindig figyeljük a vágócsúcsokat!
- Figyeljünk, hogy a szerszám ne csavarodjon, ha ez mégis előfordul, ÁLLJUNK MEG és pozícionáljuk újra a szerszámot!
- A tehermentesítő vágásoknál fontos, hogy a tömlő és a csatlakozó ne érintkezzen a jármű semmilyen részével!

A oszlop – tehermentesítő vágások

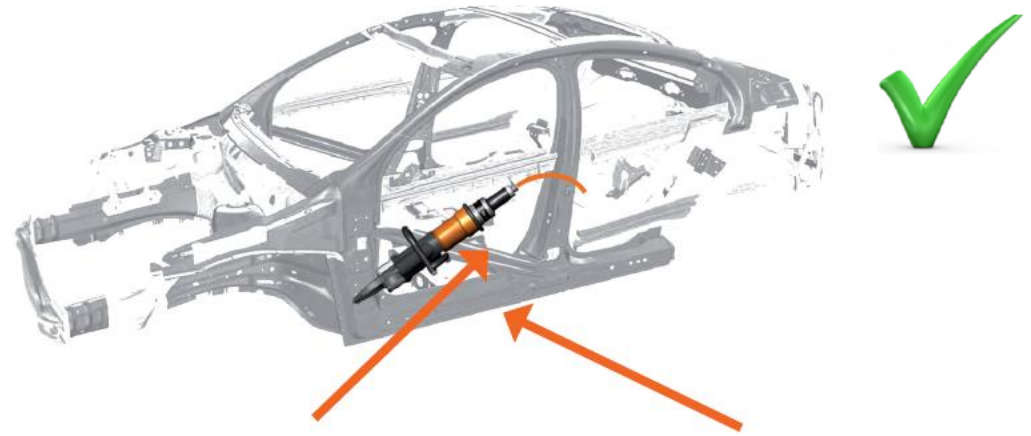

Biztosítsuk a szerszám és a tömlő szabad mozgását, illetve ne érintkezzenek a jármű semelyik részével se a vágás során

Figyeljünk, hogy a szerszám ne érintkezzen a küszöbbel

Ne vágjuk a zsanér szerkezeteket

Kezeljük a tömlőt és a csatlakozót

B oszlop – tehermentesítő vágások

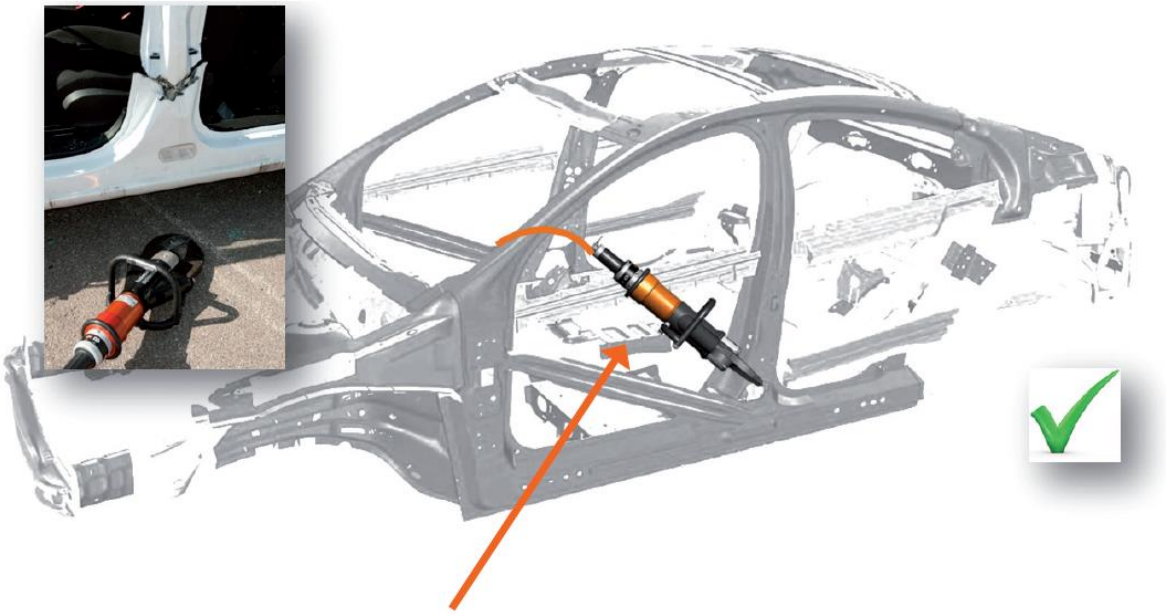

Biztosítsuk a szerszám és a tömlő szabad mozgását, ezek a vágás során ne érintkezzenek a járművel

Kezeljük a tömlőt és a csatlakozót

Ne vágjuk a zsanér szerkezetet

Zsanérok kezelése - Feszítés

A zsanérokat vagy teljes mértékben feszítjük, vagy kezelhetjük úgy is, hogy először feszítünk (térkialakítás céljából), majd vágunk.
A helyes módszerrel végzett feszítés gyors és hatékony. Egy zárt ajtó kifeszítését úgy végezzük, hogy először felfedjük a zsanérokat, majd fentről lefelé haladunk (felső zsanér, nyitáshatároló, végül alsó zsanér), így az ajtó mindig eltávolodik az utastértől.

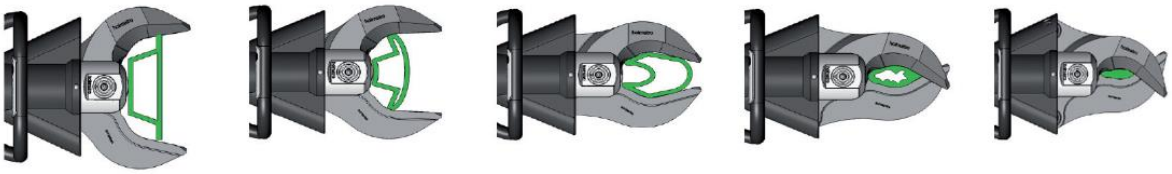

Zárt első ajtó: a zsanérok felfedése után az ajtó feszítőszerszámmal eltávolítható.

Zsanérok kezelése - vágás

Nyitott első ajtó: A pengéknek nincs mozgástere, hogy körbefogják a zsanér szerkezetet, így sérülhetnek.

Mivel az NCT vágókat úgy tervezték, hogy a vágás a pengék tövében történjen (ahol legnagyobb a vágóerő), a pengéknek mozgásteret KELL biztosítani, hogy teljesen körülfogják a zsanért. Ha nincs elegendő hely, az erő a vágócsúcsokra koncentrálódik, és a pengék elcsavarodnak. Ekkor a pengékre oldal irányú terhelés hat, amikor az A oszloppal és az ajtóval érintkeznek.

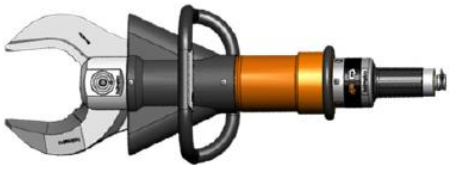

Feszítéssel teret hozunk létre, hogy a pengék teljesen körülfogják a zsanérokat, így maximális erővel tudunk vágni.

Vágási technikák – Összefoglaló
A helyes technika elsajátítása biztonságos, gyors és könnyű kimentést eredményez, valamint megnöveli a szerszám élettartamát azáltal, hogy csökkenti a sérülés kockázatát.

A belső borításokat mindig távolítsuk el!
Körülfogó vagy bemetsző vágás esetén is biztosítsuk a szerszám és a tömlő szabad mozgását, és ha szükséges, helyezzük át!
Mindig figyeljük a pengéket, különösen a pengecsúcsokat!
A zsanérok körüli térkialakítással a vágók hatékonyabban működnek és csökken a sérülés kockázata.