PCU40 akkumulátoros vágószerszám
(akkumulátor nélkül)
Pentheon sorozat

Vezeték nélküli ferde vágószerszám, a Pentheon sorozat tagja. Új fejlesztés, mely eddig sosem látott féktelen teljesítményt, páratlan sebességet és egyedülálló vezérlést kínál.

Műszaki adatok

Cikkszám	151.001.475
Típus	PCU40
Max. üzemi nyomás	720 / 72 bar/Mpa
Akkumulátort tartalmaz	nem
Teljesítmény	
Max. vágási nyitás	170 mm
Elméleti vágóerő	764 / 77.9 kN/t
Védelmi szint	IP57
Irányelvek	2006/42/EC, 2014/30/EU
Általános jellemzők	
NCT vágó	igen
Pengeforma	ferde
Tömeg, üzemkészen	19 kg
Tömeg, akkumulátor nélkül	17.5 kg
Méretek (AxBxC)	832 x 270 x 300 mm
Szabványok	
EN 13204 megfelelőség	igen
EN 13204 szerinti besorolás	BC165-I-19
EN 13204 szerinti vágási képesség	1I 2I 3I 4J 5J
NFPA 1936 szerinti vágási képesség	A7 B7 C6 D7 E8 F3
Vágható köracél átmérő (S235, EN 13204 szerint)	36 mm

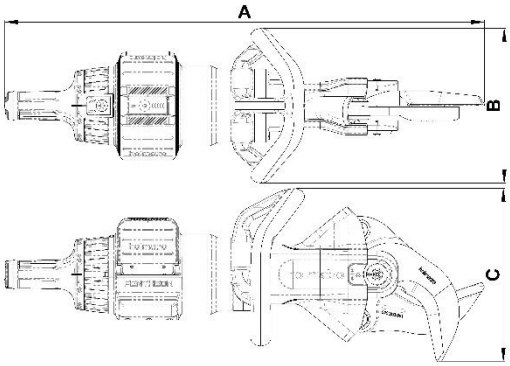

Szükséges tartozékok		
Akkumulátor PBPA287	Akkumulátortöltő PBCH1	Akkumulátortöltő PBCH3
Tartozékok		
Hálózati csatlakozó PMC1	Akkumulátor diagnosztikai eszköz PBDT1	Szerszám diagnosztikai kábel PTDC1

Főbb jellemzők

Páratlan sebesség

- A leggyorsabb vágószerszám a piacon. Az új, szabadalmaztatott mechatronikai rendszer folyamatosan optimalizálja a motor és a szivattyú beállításait annak érdekében, hogy maximális olajáramlást biztosítson a teljes nyomástartományban. Ez páratlan sebességet eredményez bármilyen szerszámterhelésnél.
- Míg más mentőszerszámok sebessége jelentősen csökken, ha a nagyobb fokú terhelések kezelése érdekében másik fokozatba váltanak, a Holmatro Pentheon szerszámok az ideális, fokozat nélküli sebességgörbén maradnak.

Egyedülálló vezérlés

- A kettős üzemmódú vezérlő markolat segítségével a mentés során bármikor válthat a nagysebességű és az alacsony sebességű üzemmódok között.
- Mindkét üzemmódban a működési sebesség proporcionális, vagyis arányos a vezérlő markolat elmozdulásával.

Megnövekedett üzemidő, mely az alábbiaknak köszönhető

- Kifejezetten erre a célra tervezett, megnövelt teljesítményű akkumulátor.
- A szabadalmaztatott mechatronikai hajtástechnológia energiahatékonysága.
- Auto Start / Stop funkció: ha a szerszám nem működik, vagy elérte a maximális nyomástartományt, a motor automatikusan leáll. Ezzel értékes akkumulátor kapacitás takarítható meg. A szerszám újraindításához egyszerűen forgassa el a vezérlő markolatot.
- Hőmérséklet szabályozási technológia, mely folyamatosan ellenőrzi a szerszám és az akkumulátor hőmérsékletét. A túl magas hőmérséklet ugyanis a szerszám leállását okozhatja, ezért ebben az esetben a Pentheon eszközök automatikusan kisebb energia-felvételre kapcsolnak, teljesítményük viszont nem csökken. Így szélsőségesen magas hőmérsékleti viszonyok között, vagy nagy terhelés mellett is folyamatosan használhatók.

Egyszerű akkumulátor kezelés

- Vége az akkumulátorok cserélgetésének, azok a szerszámon is tölthetők. A szerszám és a töltő egyszerű csatlakoztatása után a teljes töltési folyamat önszabályozó. A szerszám akkumulátora mindig elsőbbséget élvez a töltőn lévőhöz képest, mely csak akkor kezd töltődni, ha az előző már 100%-on van.
- Egyetlen konnektorból táplálva három töltő kapcsolható sorba. Ez lehetővé teszi összesen 6 akkumulátor automatikus feltöltését, melyek lehetnek a töltőn, vagy a töltőre csatlakoztatott szerszámon is.

Víz alatti használat

- A Pentheon szerszámok teljesen víz alá merítve is használhatók, amennyiben ilyen mentési helyzet adódik.

Valós idejű diagnosztika

- A szerszámon, az akkumulátoron és a töltőn lévő LED-ek folyamatosan követlen visszajelzést adnak az akkumulátor hőmérsékletéről, töltöttségi szintjéről és kondíciójáról, valamint a szerszám hőmérsékletéről és a maximális nyomásérték eléréséről.
- Az akkumulátorral kapcsolatos részletesebb információkért használja a Holmatro diagnosztikai szoftverét!
- A Holmatro minősített szerviz szakemberei számára a szoftver szélesebb körű változata érhető el, mely segíti szerviz munkájukat és a felülvizsgálatokat.

Egyszerű használat

- A szerszám tengelyében lévő vezérlő fogantyú 360°-ban elérhető, így a jármű bármely oldalán az eszköz egyszerűen működtethető.
- A hordozó fogantyú 360°-ban körbefut a szerszámon, ezért az bármely pozícióban megtartható. Bőrönd markolattal készül az egyszerű szállíthatóság érdekében. Anyaga kiváló minőségű szintetikus polimer: egy rendkívül kemény és elasztikus anyag, mely mindig visszatér az eredeti alakjába. Garantáltan ellenáll a sérüléseknek!
- A hordozó fogantyúban lévő LED világítást a fő akkumulátor működteti, tehát a szerszámmal együtt automatikusan be- és kikapcsol. A szerszámon lévő nyomógombbal külön is kikapcsolható, de ez szinte fölösleges, mert a LED-ek fogyasztása elenyésző.

30°-kal elforgatott pengék

- Ergonomikusabb használat magasan vagy alacsonyan történő vágáskor: a szerszám kényelmesen derékmagasságban tartható.
- A ferde pengeformának köszönhetően több hely áll rendelkezésre - pl. a jármű oszlopainak oldalsó vágásakor - a jármű és a szerszám között, ahol általában a sérült helyezkedik el. Mindez biztonságosabb, gyorsabb és egyszerűbb vágást eredményez, mert nem kell folyamatosan áthelyezni a szerszámot annak érdekében, hogy ne akadjon el.